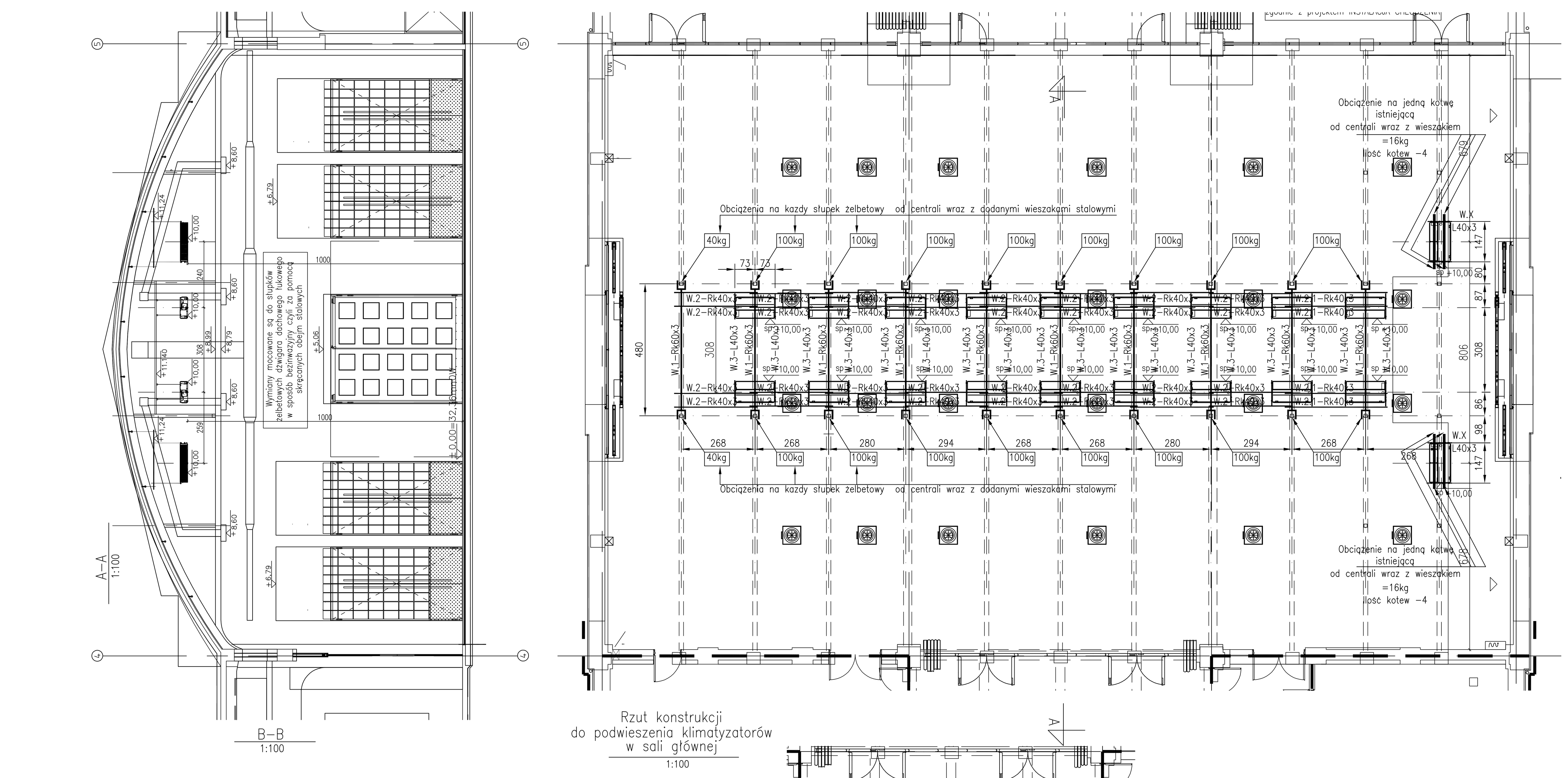

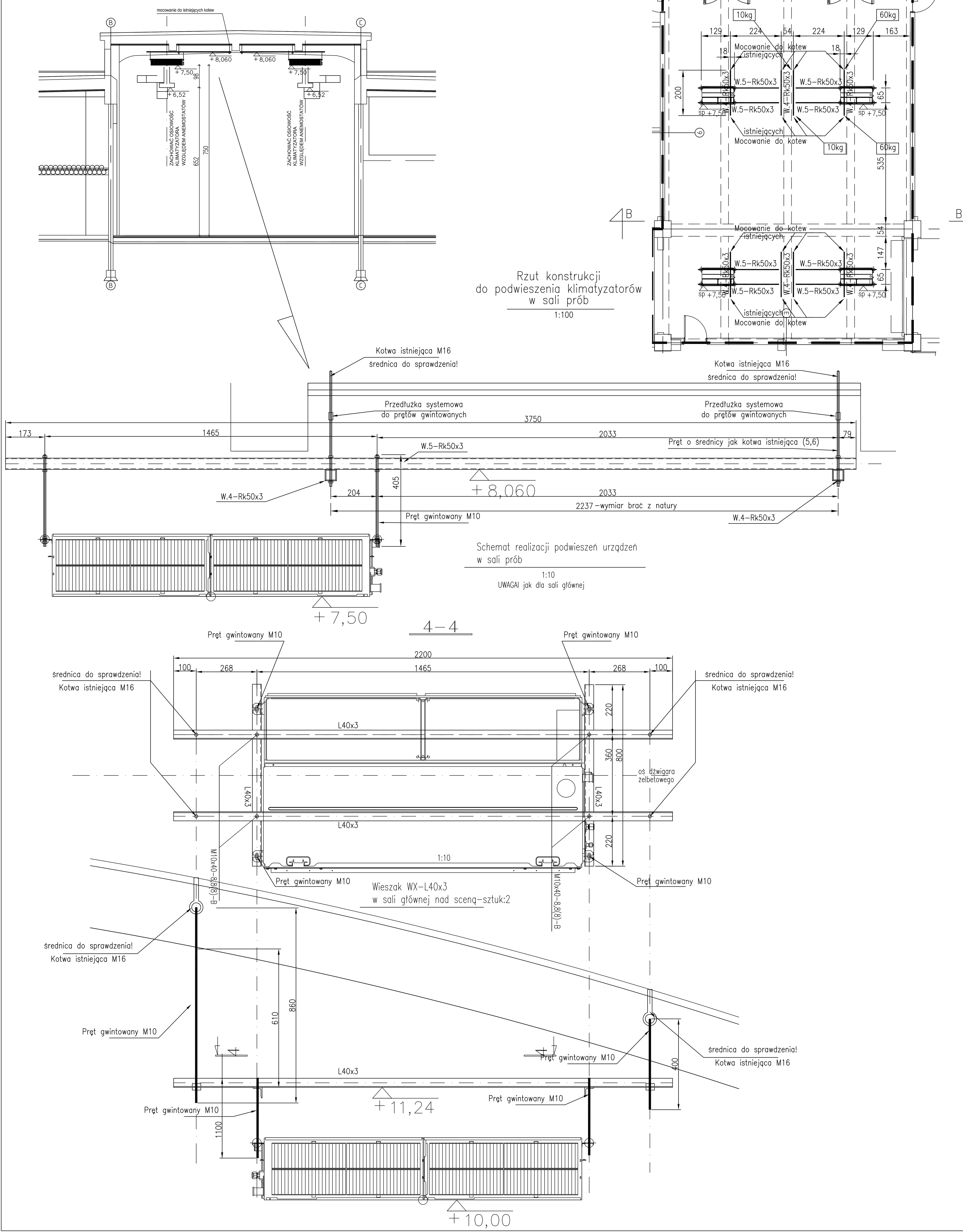

Wykaz stali profilowej

Poz	Profil	Długość mm/szt	Sztuk	Łączna dług. [m] lub pow. [m2]	Masa kg/m lub kg/m2	Masa ogółem kg	Materiał	Nr rys. lub normy
Łącznie masa poniższych elementów						1088	kg	
Element	Mocowanie		10				Rys.:	K-2
	bl. 6x100	360	2	0,072	47,10	3,4	S235	
	bl. 6x50	200	2	0,020	47,10	0,9	S235	
	bl. 6x50	360	2	0,036	47,10	1,7	S235	
	f12	200	6	1,200	0,89	1,1	S235	
	Suma					7		
	Dodatek na spoiny	1,50%				0,1		
Śruby:								
Razem	1 element Mocowanie					7,2		
Ogółem	10 elementy/ów	Mocowanie				72		
Element	W.1		10				Rys.:	K-2
	Rk60x60x3,0	4995	1	4,995	5,05	25,2	S235	
	Rk40x40x3,0	290	4	1,160	3,17	3,7	S235	
	Suma					29		
	Dodatek na spoiny	1,50%				0,4		
Śruby:								
Razem	1 element W.1					29,3		
Ogółem	10 elementy/ów	W.1				293		
Element	W.2		32				Rys.:	K-2
	Rk40x40x3,0	3150	1	3,150	3,17	10,0	S235	
	f10	140	2	0,280	0,62	0,2	S235	
	Suma					10		
	Dodatek na spoiny	1,50%				0,2		
Śruby:								
Razem	1 element W.2					10,3		
Ogółem	32 elementy/ów	W.2				330		
Element	W.2.1		4				Rys.:	K-2
	Rk40x40x3,0	3750	1	3,750	3,17	11,9	S235	
	f10	140	2	0,280	0,62	0,2	S235	
	Suma					12		
	Dodatek na spoiny	1,50%				0,2		
Śruby:								
Razem	1 element W.2.1					12,2		
Ogółem	4 elementy/ów	W.2.1				49		
Element	W.3		36				Rys.:	K-2
	L40x40x3	1000	1	1,000	1,48	1,5	S235	
	f10	140	2	0,280	0,62	0,2	S235	
	Suma					2		
	Dodatek na spoiny	1,50%				0,0		
Śruby:								
Razem	1 element W.3					1,7		
Ogółem	36 elementy/ów	W.3				60		
Element	zawiesie		20				Rys.:	K-2
	f10	1000	4	4,000	0,62	2,5	S235	
	Suma					2		
	Dodatek na spoiny	1,50%				0,0		
Śruby:								
Razem	1 element zawiesie					2,5		
Ogółem	20 elementy/ów	zawiesie				50		
Element	W.X		2				Rys.:	K-2
	L40x40x3	2200	2	4,400	1,48	6,5	S235	
	L40x40x3	800	2	1,600	1,48	2,4	S235	
	f10	2520	1	2,520	0,62	1,6	S235	
	Suma					10		
	Dodatek na spoiny	1,50%				0,2		
Śruby:								
Razem	1 element W.X					10,6		
Ogółem	2 elementy/ów	W.X				21		
Element	W.5		8				Rys.:	K-2
	Rk50x50x3,0	3750	1	3,750	4,11	15,4	S235	
	f10	405	2	0,810	0,62	0,5	S235	
	Suma					16		
	Dodatek na spoiny	1,50%				0,2		
Śruby:								
Razem	1 element W.5					16,2		
Ogółem	8 elementy/ów	W.5				129		
Element	W.4		8				Rys.:	K-2
	Rk50x50x3,0	2200	1	2,200	4,11	9,0	S235	
	f16	350	2	0,700	1,58	1,1	S235	
	Suma					10		
	Dodatek na spoiny	1,50%				0,2		
Śruby:								
Razem	1 element W.4					10,3		
Ogółem	8 elementy/ów	W.4				82		

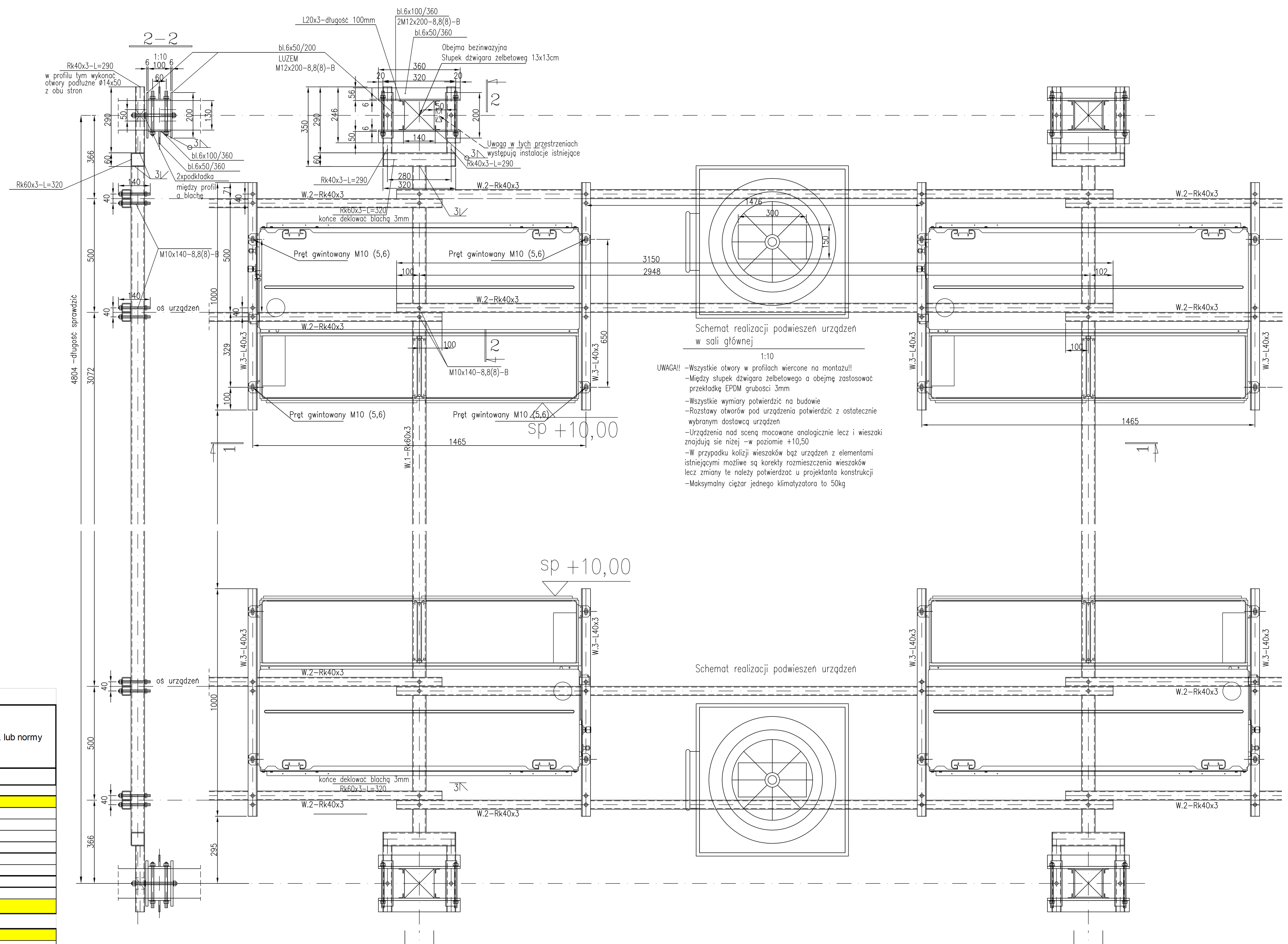

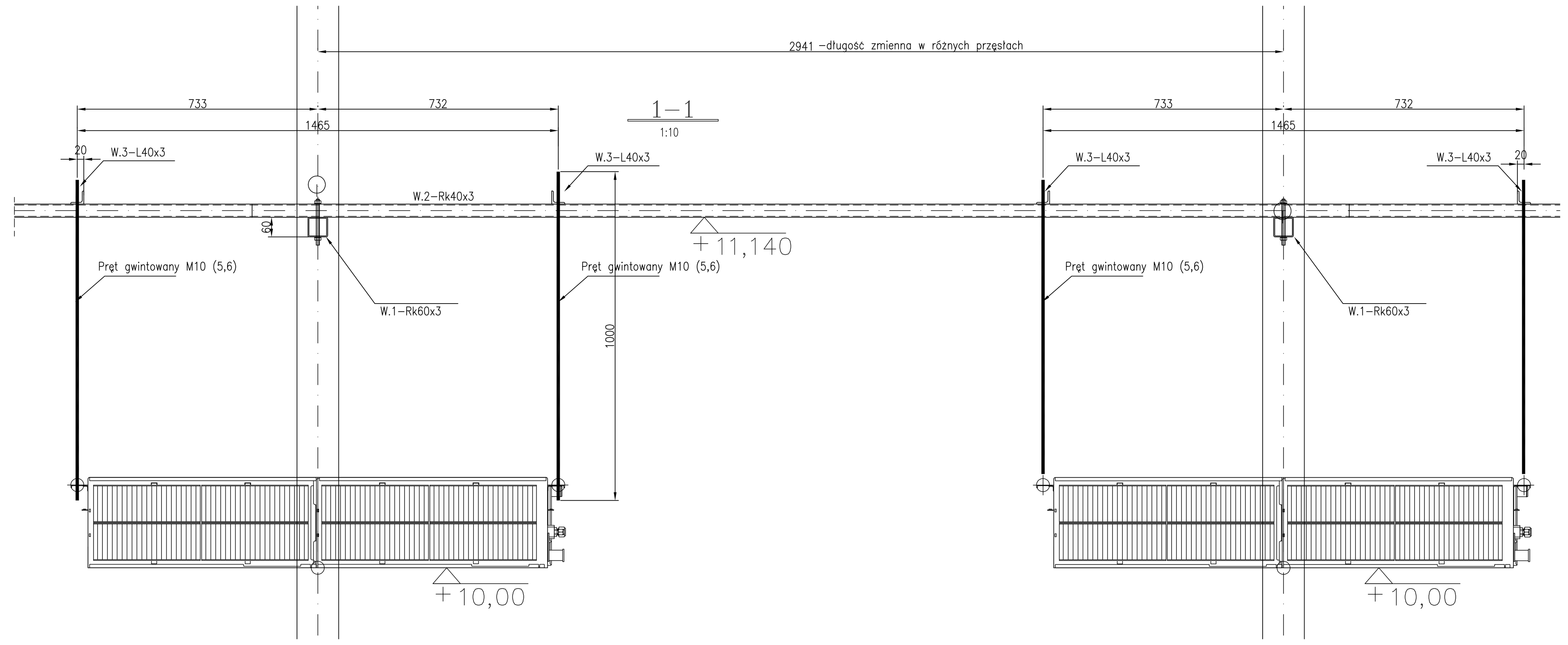

ZESTAWIENIE PROFILI

Profil	Odcinek [mm] lub Boki [mm]	Sztuk	Długość [m] lub Pow. [m2]	Masa [kg]	Materiał
bl. 6	100 x 360	20	0,72	33,9	S235
bl. 6	50 x 200	20	0,20	9,4	S235
bl. 6	50 x 360	20	0,36	17,0	S235
bl. 6 Suma			1,28	60,3	
f10	140	144	20,16	12,4	S235
f10	405	16	6,48	4,0	S235
f10	1000	80	80,00	49,4	S235
f10	2520	2	5,04	3,1	S235
f10 Suma			111,68	68,9	
f12	200	60	12,00	10,7	S235
f12 Suma			12,00	10,7	
f16	350	16	5,60	8,8	S235
f16 Suma			5,60	8,8	
L40x40x3	800	4	3,20	4,7	S235
L40x40x3	1000	36	36,00	53,3	S235
L40x40x3	2200	4	8,80	13,0	S235
L40x40x3 Suma			48,00	71,0	
Rk40x40x3,0	290	40	11,60	36,8	S235
Rk40x40x3,0	3150	32	100,80	319,5	S235
Rk40x40x3,0	3750	4	15,00	47,6	S235
Rk40x40x3,0 Suma			127,40	403,9	
Rk50x50x3,0	2200	8	17,60	72,3	S235
Rk50x50x3,0	3750	8	30,00	123,3	S235
Rk50x50x3,0 Suma			47,60	195,6	
Rk60x60x3,0	4995	10	49,95	252,2	S235
Rk60x60x3,0 Suma			49,95	252,2	
Suma końcowa			403,51	1071,5	

UWAGI:

1. Projekt należy rozpatrywać łącznie z opisem technicznym, projektem architektury i branżowymi.
2. Konstrukcje stalowe wykonywać i montować zgodnie z:
 – PN–B–06200:2002 – Konstrukcje stalowe budowlane. Wymagania i badania techniczne przy odbiorze.
 – Warunkami technicznymi wykonania i odbioru robót budowlano–montażowych. Część III "Konstr. stalowe"
3. Zabezpieczenie antykorozyjne i p–poż. wg opisu technicznego.
4. Wszystkie śruby niesprężone stosować z kontrnakrętkami. Śruby sprężone dokręcać zgodnie z PN–B–06200 – dotyczy wszystkich styków
5. Zamiast spawania elektrodami można stosować inne, co najmniej równorzędne, metody spawania, np. metodą MAG z odpowiednim drutem rdzeniowym.
6. Konstrukcja może być wykonana i montowana wyłącznie na podstawie zaakceptowanej dokumentacji wykonawczej i warsztatowej oraz po opracowaniu projektu organizacji i montażu. Podane długości elem. należy zweryfikować w trakcie opracowywania rys. warsztatowych. Prace należy prowadzić pod nadzorem osób uprawnionych.
7. Wymiary sprawdzić w naturze przed wykonaniem
8. Wymiary sprawdzić z dtr ostatecznie wybranych urządzeń

Stal:S235

±0,00 =+32,24m n.p.W

Projekt	WYKONANIE INSTALACJI CHŁODZENIA WYBRANYCH POMIESZCZEŃ SIEDZIBY NOWEGO TEATRU ul. Madalińskiego 10/16, 02-513 Warszawa
Inwestor	Nowy Teatr ul. Madalińskiego 10/16, 02-513 Warszawa
Generalny Projektant	Staruń Wanik Architekci 00-774 Warszawa, ul. Dolna 14/15
Projektant & Sprawdzający	mgr inż. Piotr Ziółkowski – WAW/0124/POOK/07; inż. Artur Kowalczyk – MAZ/0582/PWOK/13
Faza projektu	PROJEKT WYKONAWCZY
Branża	KONSTRUKCJA
Tytuł rysunku	KONSTRUKCJE WSPORCZE CENTRAL PODWIESZONYCH
Numer rysunku	PW.K.02
Skala 1:100	Data 09.2016